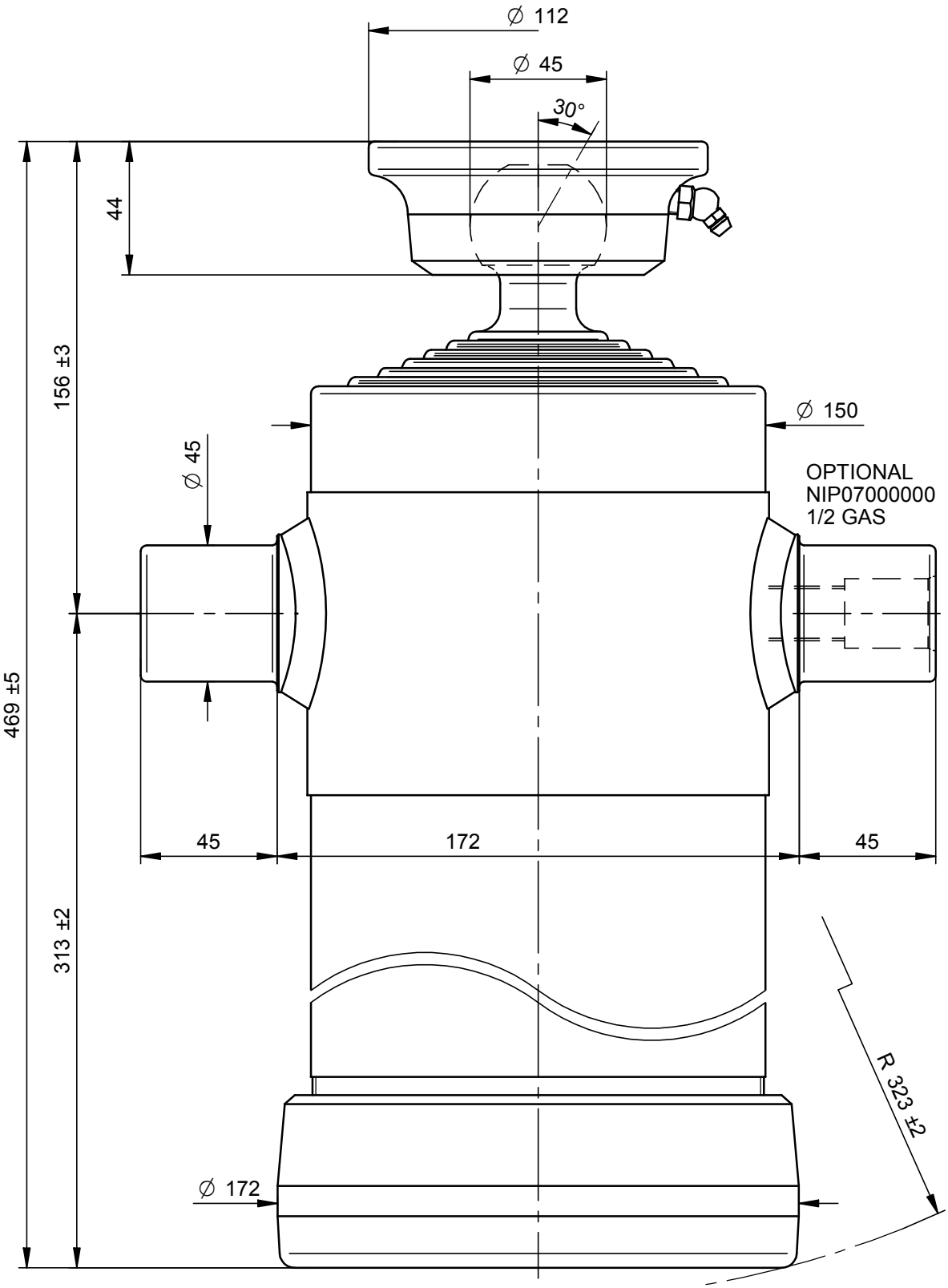


*PORTATA MASSIMA A 180 Bars 9 Ton.*

DISEGNO CAD - NON MODIFICARE

Questo disegno è proprietà della Di Natale - Bertelli, ogni riproduzione e/o cessione, è vietata a norma di legge

**Di Natale - Bertelli S.p.A.** costruzione cilindri telescopici
Via S. Pietro 76 Roè Volciano (BRESCIA) ITALY

Modifiche
-
-
-
-
-

Descrizione / Description:
Cil. Telescopico 6x1780x152 Sfera Ø45

| | | |
|---|---|---|
| Corsa/Stroke mm: 1780 | Press. Max. Bars: 180 | |
| Lunghezza/lenght mm: 370 | Olio/Oil Lt.: 11,2 | 49,6 kg |
| Trattamento/Treatment : tenifer | | SCALA 1:2 |
| Diametro sfilate: 46-61-76-91-107-121 | | |

File: S:\Complessivi\9795S.dft

| | |
|---|---|
| DISEGNO | 9795S |
| CODICE | 6009S |
| DATA 21/07/10 | DATA 21/07/10 |
| DISEGNATO : Massimo | APPROVATO : Di Natale |

0 10 20 30 40 50